TOM IV WYPOSAŻNIE MEBLOWE STAŁE

FIRMA PROJEKTOWA
KWOLEK & JANUSZKIEWICZ s.c.

PL. KOŚCIUSZKI 22/13
50-026 WROCŁAW

Tel./Fax .(071)34-170-05
NIP: 897-16-12-879

Politechnika Wrocławska

NAZWA ZAMIERZENIA BUDOWLANEGO	**Remont pomieszczeń 9-16 w budynku D-2 Politechniki Wrocławskiej przy pl. Grunwaldzkim 9 we Wrocławiu**
ADRES OBIEKTU BUDOWLANEGO	**BUDYNEK D2** POLITECHNIKI WROCŁAWSKIEJ plac Grunwaldzki 9, 50-377 Wrocław
	IX- budynki kultury, nauki i oświaty
nazwa jednostki ewidencyjnej: nazwa i numer obrębu ewidencyjnego: numery działek ewidencyjnych:	**M. Wrocław 026401_1** **obręb Plac Grunwaldzki 026401_1.0005** **działka nr 20/1, AR_34**
NAZWA INWESTORA ADRES INWESTORA	**POLITECHNIKA WROCŁAWSKA** WYBRZEŻE STANISŁAWA WYSPIAŃSKIEGO 27, 50-370 WROCŁAW
JEDNOSTKA PROJEKTOWA	**Firma Projektowa Kwolek & Januszkiewicz s.c.** **pl. Kościuszki 22/13, 50-026 Wrocław**

ZAKRES OPRACOWANIA	IMIĘ I NAZWISKO	SPECJALNOŚĆ I NUMER UPRAWNIEŃ BUDOWLANYCH	DATA OPRACOWANIA	PODPIS
ARCHITEKTURA PROJEKTANT	mgr inż. arch. Marta Kwolek-Januszkiewicz	do projektowania bez ograniczeń w specjalności architektonicznej 213/83/WBPP	20 marca 2026	MARTA KWOLEK-JANUSZKIEWICZ mgr inż. architekt uprawnienia do projektowania bez ograniczeń w specjalności architektonicznej nr 213/83/WBPP członek DOIA nr DS-0391
SPRAWDZAJĄCY	mgr inż. arch. Janusz Blachowski	do projektowania bez ograniczeń w specjalności architektonicznej 8/75/Wm		JANUSZ BLACHOWSKI MAGISTER INŻYNIER ARCHITEKT uprawnienia budowlane do projektowania bez ograniczeń w specjalności architektonicznej upr. nr 8/75/Wm Izby nr DS-0082 Uprawnienia twórcy nr 476/81

EGZ.1/3

5. TOM IV PROJEKT WYPOSAŻENIA MEBLOWEGO STAŁEGO

SPIS ZAWARTOŚCI OPRACOWANIA

5.1 Strona tytułowa
5.2 Spis zawartości opracowania
5.3 OPIS TECHNICZNY
5.3.1 Dane ogólne str. 2
5.3.2 Podstawa opracowania str. 2
5.3.3 Dane techniczne str. 2
5.3.4 Przedmiot i zakres opracowania str. 2
5.3.5 Opis elementów wyposażenia

4. CZĘŚĆ GRAFICZNA:
- PW-PWMS-001 Kąciki socjalne, 1:25
- PW-PWMS-002 Regały i szafy wbudowane, 1:25
- PW-PWMS-003 Tabelaryczne estawienie wyposażenia meblowego

5.3. OPIS TECHNICZNY

do projektu wyposażenia meblowego stałego dla zadania pn. **"Remont pomieszczeń 9-16 w budynku D-2 Politechniki Wrocławskiej przy pl. Grunwaldzkim 9 we Wrocławiu"**

5.3.1 DANE OGÓLNE.

Obiekt:
Budynek D-2 Politechniki Wrocławskiej
50-377 Wrocław, pl. Grunwaldzki 9, dz. nr 20/1, AR_34, obręb pl. Grunwaldzki.
Temat:
Projekt wyposażenia meblowego stałego.
Inwestor:.
Politechnika Wrocławska
50 370 Wrocław, Wybrzeże Wyspiańskiego 27
Jednostka projektowa:
Firma Projektowa Kwolek & Januszkiewicz s.c
50 026 Wrocław, pl. Kościuszki 22/13, tel. 71/34 170 05
Stadium:
PROJEKT WYKONAWCZY - wyposażenie meblowe

5.3.2 PODSTAWA OPRACOWANIA:

–umowa z Inwestorem
–inwentaryzacja do celów projektowych wykonana taśmą stalową oraz dalmierzem
–uzgodnienia z Inwestorem i Użytkownikiem w trakcie opracowania dokumentacji
–projekt wykonawczy

5.3.3 DANE TECHNICZNE:

POWIERZCHNIA UŻYTKOWA POMIESZCZEN - stan projektowany :

- KATEDRA TERMODYNAMIKI I ODNAWIALNYCH ŹRÓDEŁ ENERGII	189,56 m^2
- KATEDRA INŻYNIERII KONWERSJI ENERGII	104,86 m^2
- KATEDRA TECHNIKI CIEPLNEJ	68,98 m^2
Razem:	**163,40 m^2**

5.3.4 PRZEDMIOT I ZAKRES OPRACOWANIA

Przedmiotem niniejszego opracowania jest projekt wyposażenia meblowego stałego wraz ze zestawieniem tabelarycznym.
W zakres opracowania wchodzą meble wbudowane we wnęki ściany korytarzowej , powstałe w wyniku zamurowania dawnych otworów drzwiowych oraz meble wyposażenia kącików socjalnych, projektowanych indywidualnie dla każdego zespołu pomieszczeń dostępnych ze wspólnego korytarzyka wewnętrznego.

5.3.5 OPIS ELEMENTÓW WYPOSAŻENIA

W zakres wyposażenia meblowego stałego wchodzą następujące elementy:
MEBLE WBUDOWANE PROJEKTOWANE :

- **szafa ubraniowa Sw** wbudowana we wnękę , o wymiarach 110x38x205cm ..... szt. 2

Projektuje się szafę z płyty MDF gr. 18mm. Fronty i cokół z płyty fornirowanej, pozostałe elementy jak półki, ścianki boczne z płyty laminowanej o spójnym wyglądzie z fornirem. KOLOR płyt fornirowych - ZŁOTY DĄB
Ścianka tylna z płyty HDF gr. 3mm.
Skrzydła drzwi należy wyposażyć w uchwyty systemowe, w kolorze złotym. Wzór przedstawiono na rysunku nr PW-PWMS-002.
Zawiasy hydrauliczne , z funkcją cichego domyku.

- **regał wbudowany Rw** o wymiarach 110x38x205cm szt.3

  Regał należy wykonać w technologii wyżej opisanej (jak szafy **Sw**)

- **obudowa serwera Sk** o wymiarach 110x78x205cm szt.1

  W pomieszczeniu nr 15A , we wnęce ściany korytarzowej znajduje sie serwer, który wymaga osłony meblowej. Zaprojektowano obudowę spójną w formie w/w elementami mebli wbudowanych.
  Projektuje się osłonę bez górnej pokrywy, z płyty MDF gr. 18mm. Fronty i cokół z płyty obustronnie fornirowanej. KOLOR płyt fornirowych - ZŁOTY DĄB.
  Ścianka tylna z płyty HDF gr. 3mm.
  W ścinkach bocznych, nad listwą cokołową wykoć otwory nawiewne 10x20cm.
  Zawiasy hydrauliczne , z funkcją cichego domyku.

- **szafka wbudowana Szw** o wymiarach 110x80x41cm szt.1

  W pokoju konferencyjnym zaprojektowano szafkę wbudowana we wnękę ścienną o wysokości 80cm, co nie koliduje z lokalizacją istniejącego obecnie ekranu telewizora
  Szafkę wykonać w technologii i kolorystyce jaka wyżej opisane elementy mebli wbudowanych.
  Szczegóły szafki **Szw** przedstawiono na rys. nr PW-A-007.

Wokół wszystkich wnęk przeznaczonych pod zabudowę meblową wykonać listwę obwodową, szerokości 10cm z płyty MDF fornirowanej w kolorze mebli - ZŁOTY DĄB.

KĄCIKI SOCJALNE :
Zaprojektowano 4 kąciki socjalne, których obudowy meblowe należy wykonać z materiałów jak wyżej opisane dla mebli wbudowanych .
Blaty pod umywalki (zlewy) ceramiczne należy wykonać z płyty MDF gr. 38mm, laminowanej, z wyobloną krawędzią przednią.
Skrzydła drzwi wyposażone w uchwyty systemowe jak na rys. PWMS-001.
Zastosować zawiasy hydrauliczne, z powloką galwaniczną, z funkcją otwarcia minimum 100 st, z funkcją cichego domyku.
Ponad blatami kącików **KS2**, **KS3**, **KS3*** należy zamontować panele szklane ze szkła mlecznego, bezpiecznego, **o** wymiarach opisanych na rysunku PW-PWMS-001
Kąciki należy realizować

UWAGA!

1. Szczegóły kącików socjalnych przedstawiono na rysunku nr PW-PWMS-001 a szczegóły mebli wbudowanych pokazano na rysunku nr PW-PWMS-2.
2. Kolor płyt meblowych fornirowanych i laminowanych należy uzgodnić z projektantem na budowie na podstawie wzorników przedstawionych przez wykonawcę mebli.
3. Zaleca się aby wyposażenie w meble ruchome (biurka, regały, przystawki biurkowe....) przedstawione na rysunku nr PW-A-004 było w zakresie kolorystyki harmonijnie stonowane z projektowanym wyposażeniem stałym.

Kolorystykę planowanego wyposażenia ruchomego należy uzgodnić z projektantem niniejszego opracowania.

4. Dostawca mebli winien przed przystąpieniem do realizacji sprawdzić wymiary na budowie.

opracowała :
mgr inż. arch. Marta Kwolek-Januszkiewicz

D2 REMONT POMIESZCZEŃ 9-16
kąciki socjalne 1:25

kącik socjalny KS1

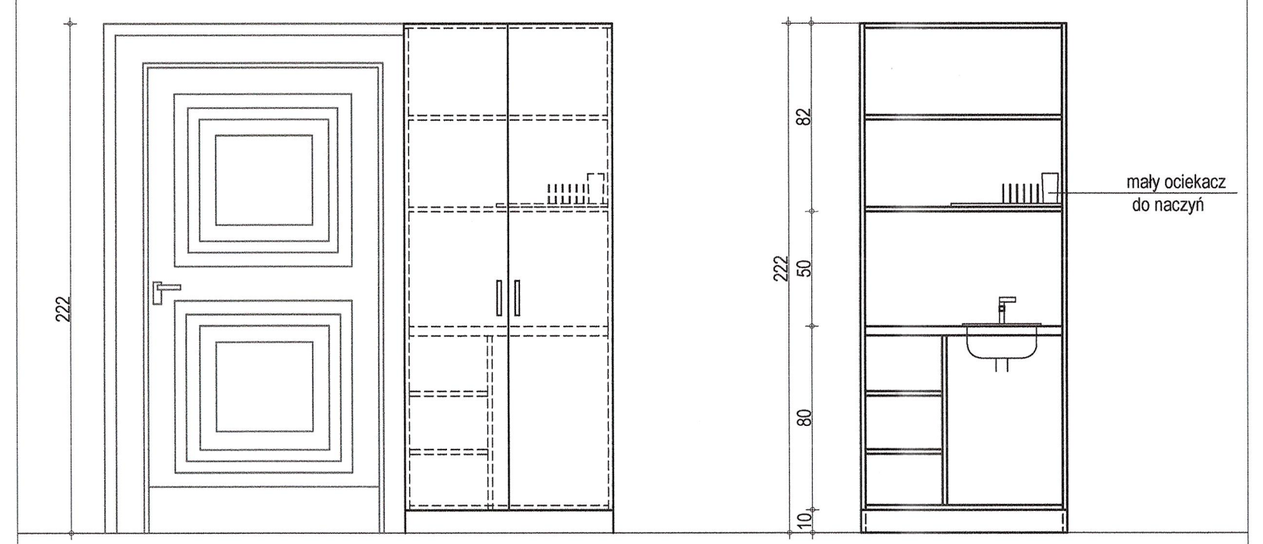

widok frontowy 1:25

widok frontowy
po otworzeniu drzwi 1:25

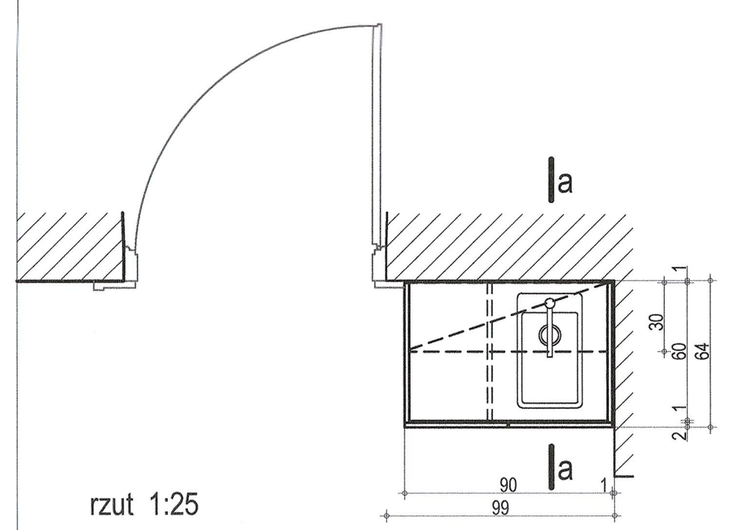

rzut 1:25

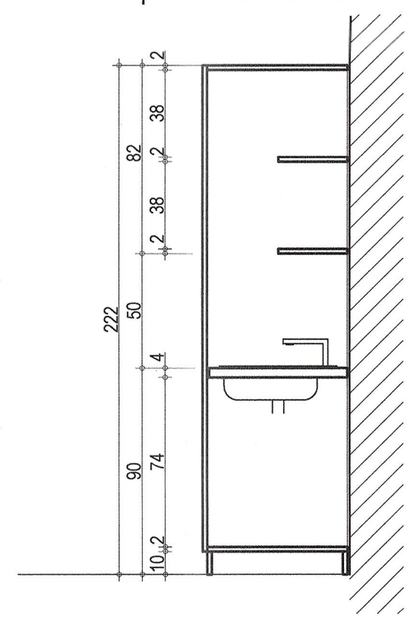

przekrój a-a 1:25

WYPOSAŻENIE KACIKA SOCJALNRGO KS 1 :
- ekspres do kawy
- czajnik elektryczny
- umywalka porcelanowa, biała 55x30cm, nablatowa

kącik socjalny KS2 z szafą ubraniową Su2

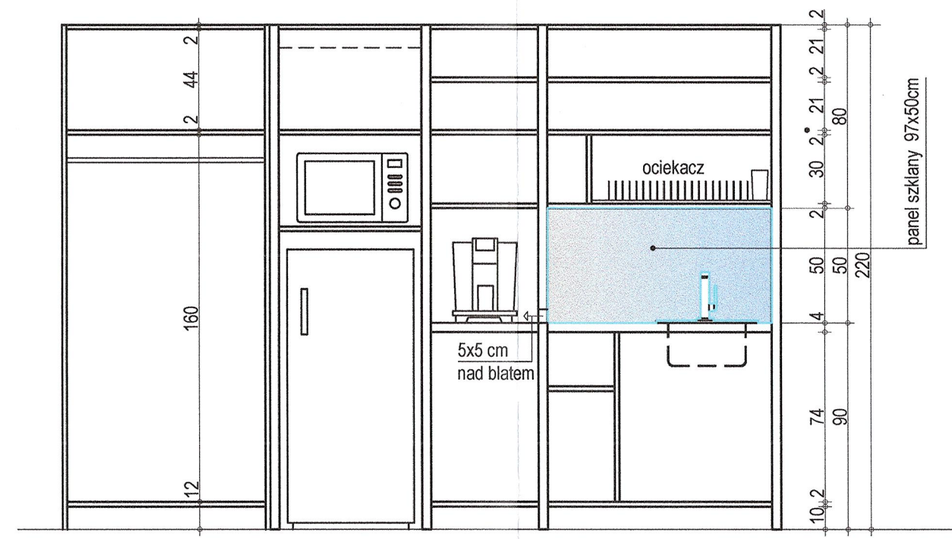

widok wnętrza kącika i szafy 1:25

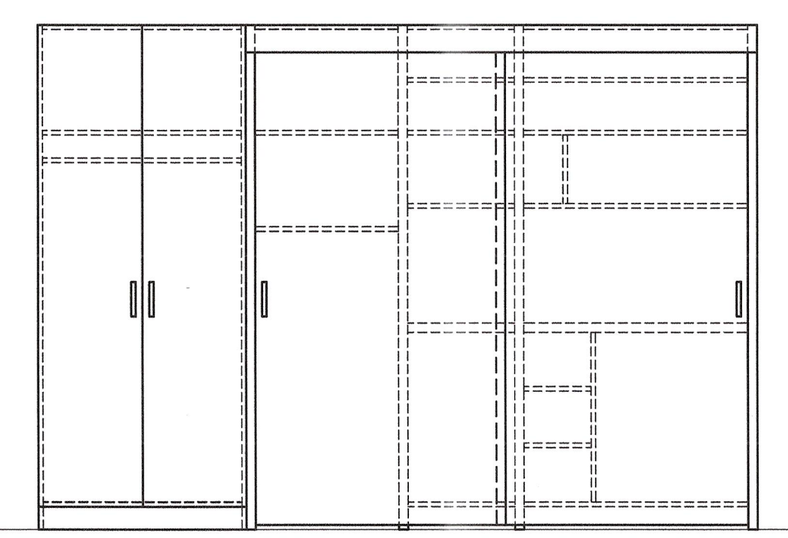

widok 1:25

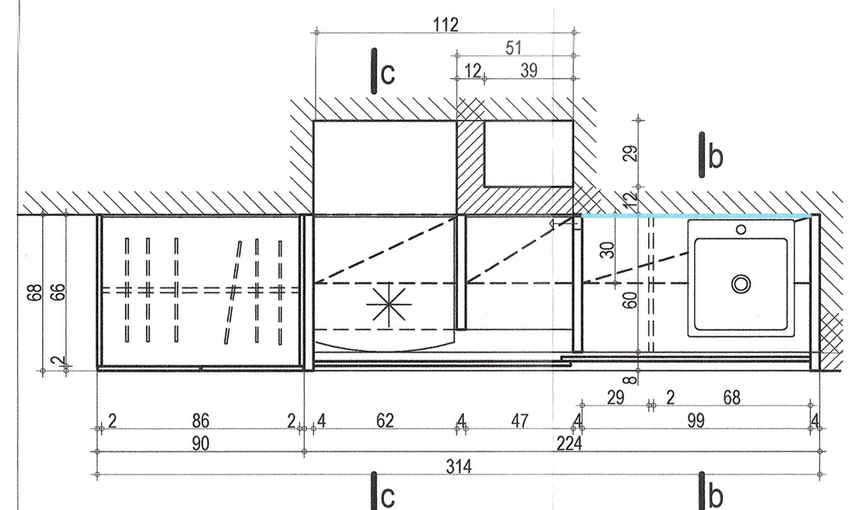

rzut 1:25

WYPOSAŻENIE KACIKA SAOCJALNRGO KS 2:
- lodówka stojąca 122x55x55cm
- ekspres do kawy
- kuchenka mikrofalowa
- czajnik elektryczny
- zlewozmywak biały 46x51cm, wpuszczany w blat, ceramiczny lub kompozytowy

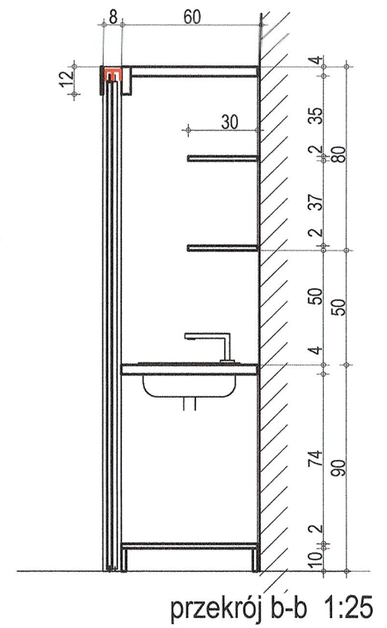

przekrój b-b 1:25

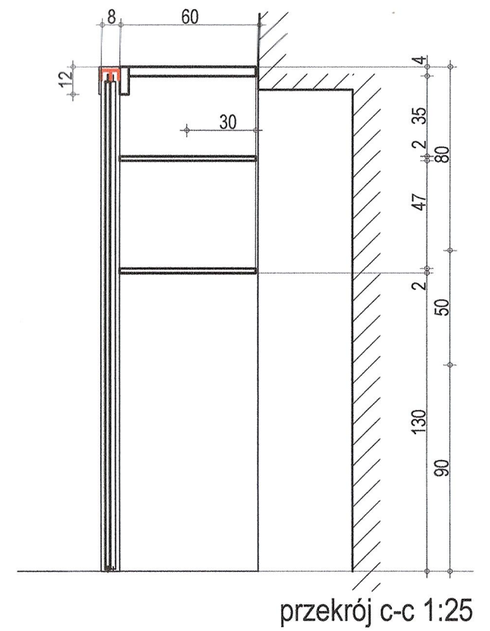

przekrój c-c 1:25

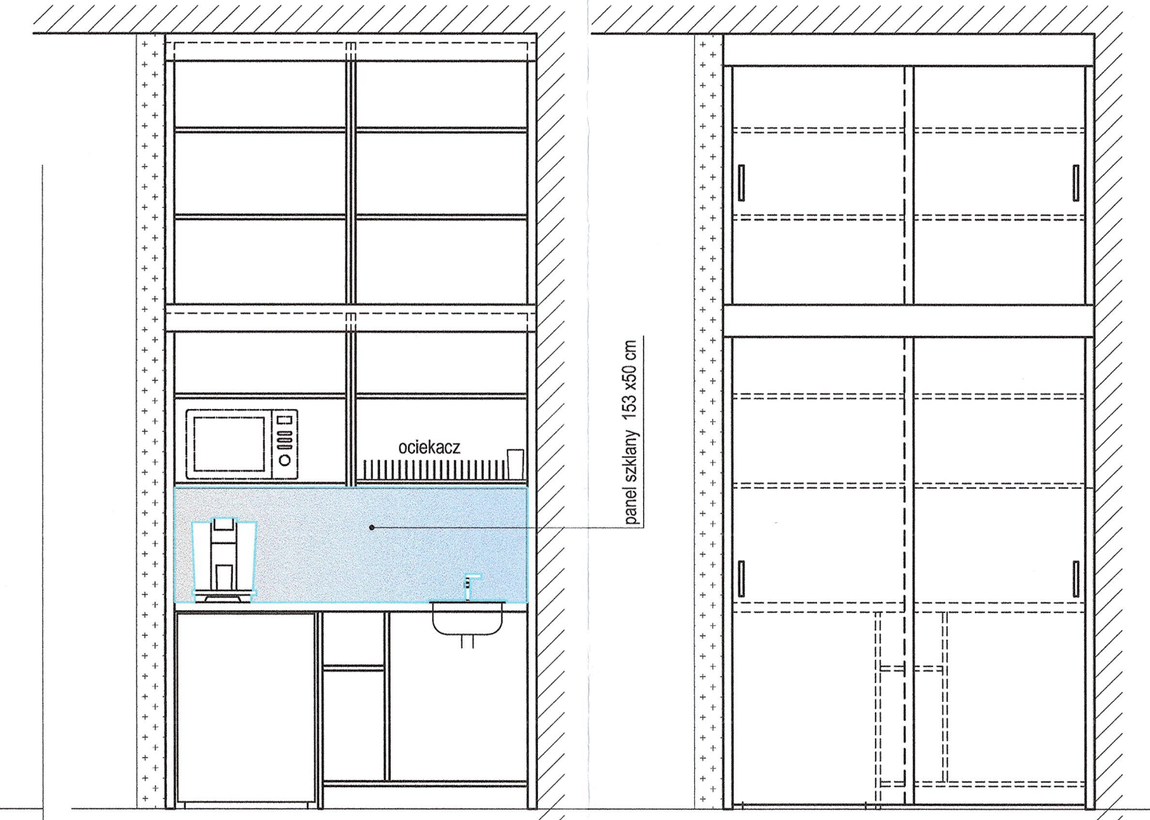

widok wnętrza kącika 1:25

widok 1:25

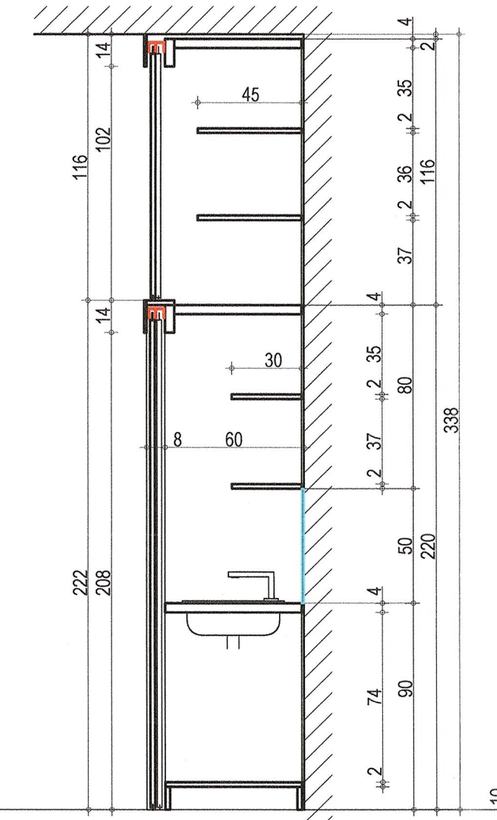

przekrój d-d 1:25

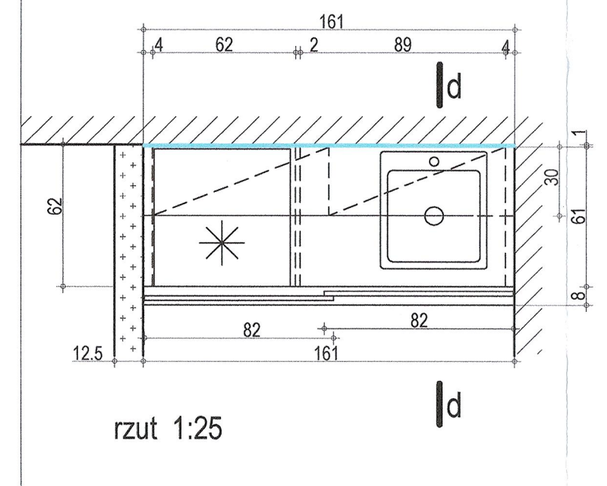

rzut 1:25

kącik socjalny KS3

WYPOSAŻENIE KACIKA SAOCJALNRGO KS 3, SK3*:
- lodówka podblatowa do zabudowy 59,5x54,5x82 cm
- ekspres do kawy
- czajnik elektryczny
- zlewozmywak biały 46x51cm, wpuszczany w blat, ceramiczny lub kompozytowy
- kuchenka mikrofalowa - opcjonalnie , w zależności od woli użytkownika, uzgodnić na etapie realizacji

kącik socjalny KS3*

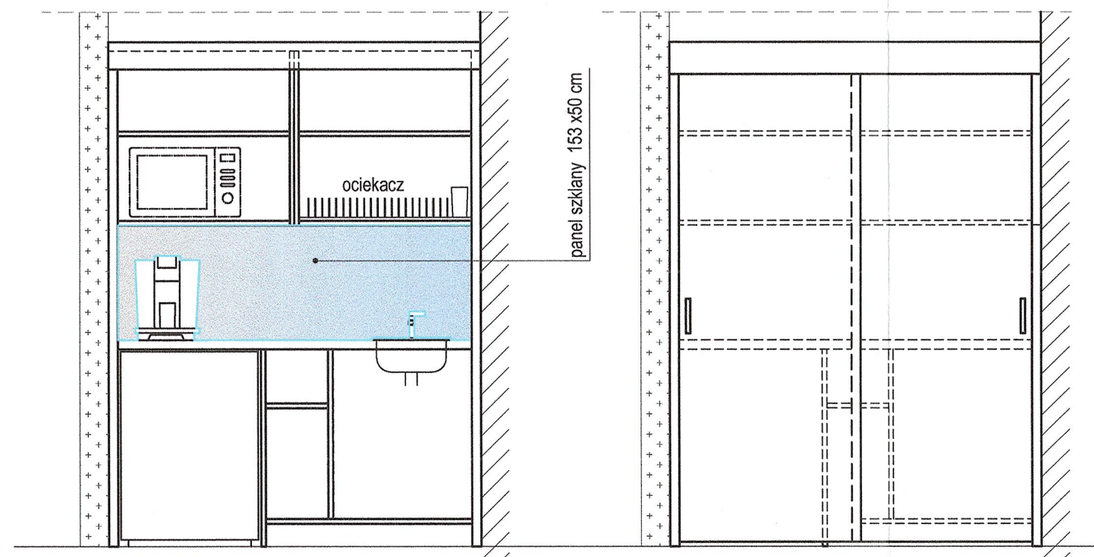

widok wnętrza kącika 1:25

widok 1:25

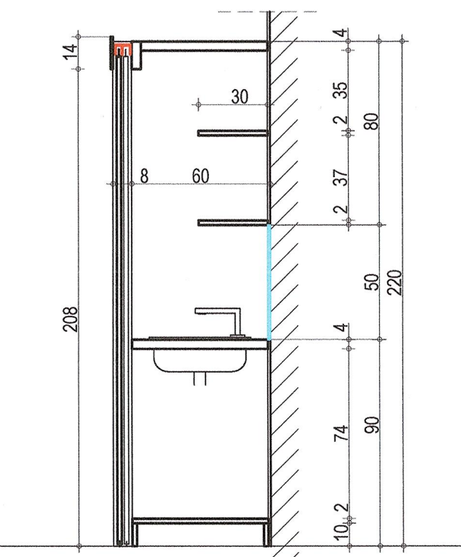

przekrój d-d 1:25



wzór uchwytów

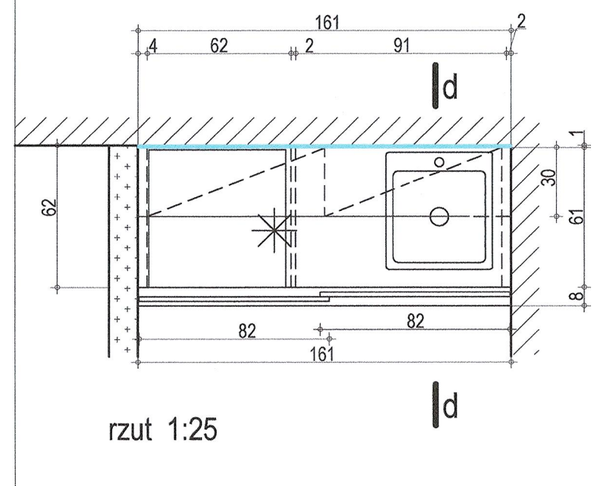

rzut 1:25

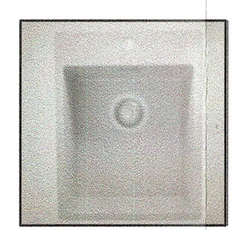

dopuszczane wzory zlewozmywaków



wzór baterii stojącej

WYKONANIE MEBLI
- W wykonaniu mebli projektowanych stosować płytę MDF w okleinie naturalnej, na ścianki tylne płytę HDF. Półki z płyty MDF laminowane okleiną drewnopodobną, w tonacji formy
- Kolor okleiny naturalnej - "dąby dąb", ostateczną tonację wykonawca uzgodni z projektantem na budowie, na podstawie przedłożonych do akceptacji wzorników.
- Wykonawca mebli wbudowanych może w niewielkim zakresie dostosować wymiary do swoich wyrobów gotowych pod warunkiem uzyskania akceptacji projektanta na proponowane zmiany.
- Wszystkie wymiary należy sprawdzić na budowie.
- Planowane meble gotowe należy dobrać w zbliżonej kolorystyce.

FIRMA PROJEKTOWA KWOLEK & JANUSZKIEWICZ S.C.
WROCŁAW, PL. NOWOTROSKI 12-17 Tel/fax: (0-71)341-78-87 NIP 897-00-22-878

obiekt:	BUDYNEK D-2 Politechnik Wrocławskiej Wrocław, pl. Grunwaldzki 9, dz. nr 2201, AM-34, obręb Plac Grunwaldzki				stadium: PW
		opracował:	mg. inżynier:	nr uprawnień:	data: 22.01.2026
projektant:	arch.		mgr inż. Marta Kwolek-Januszkiewicz	213/02/WBP/P	
współpr. architekt:	arch.		mgr inż. Grzegorz Januszkiewicz	532/80/UW	skala: 1:25
sprawdzający:	arch.		mgr inż. Janusz Blachowski	87/5/Wm	nr rysunku: PW-PWMS-001
temat:	Remont pomieszczeń nr 9-16 w budynku D-2 Politechniki Wrocławskiej				
tytuł rysunku:	PW-PWMS-001 Kąciki socjalne				

D2 REMONT POMIESZCZEŃ 9-16
meble wbudowane 1:25

regał wbudowany Rw

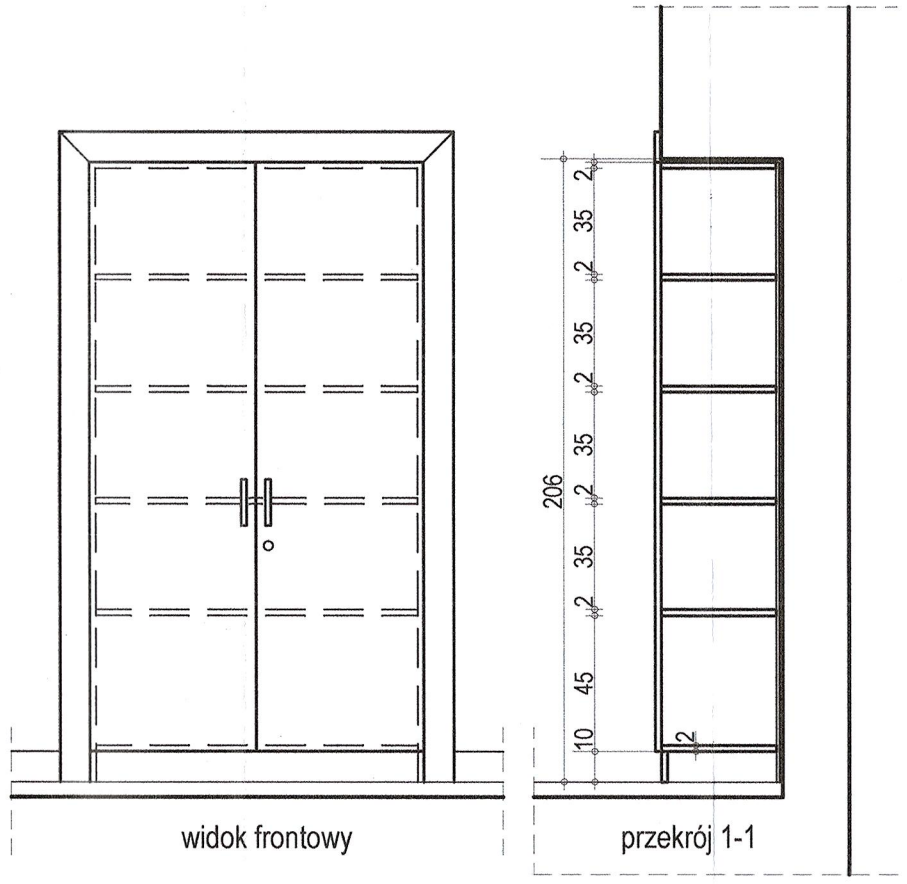

szafa wbudowana Sw

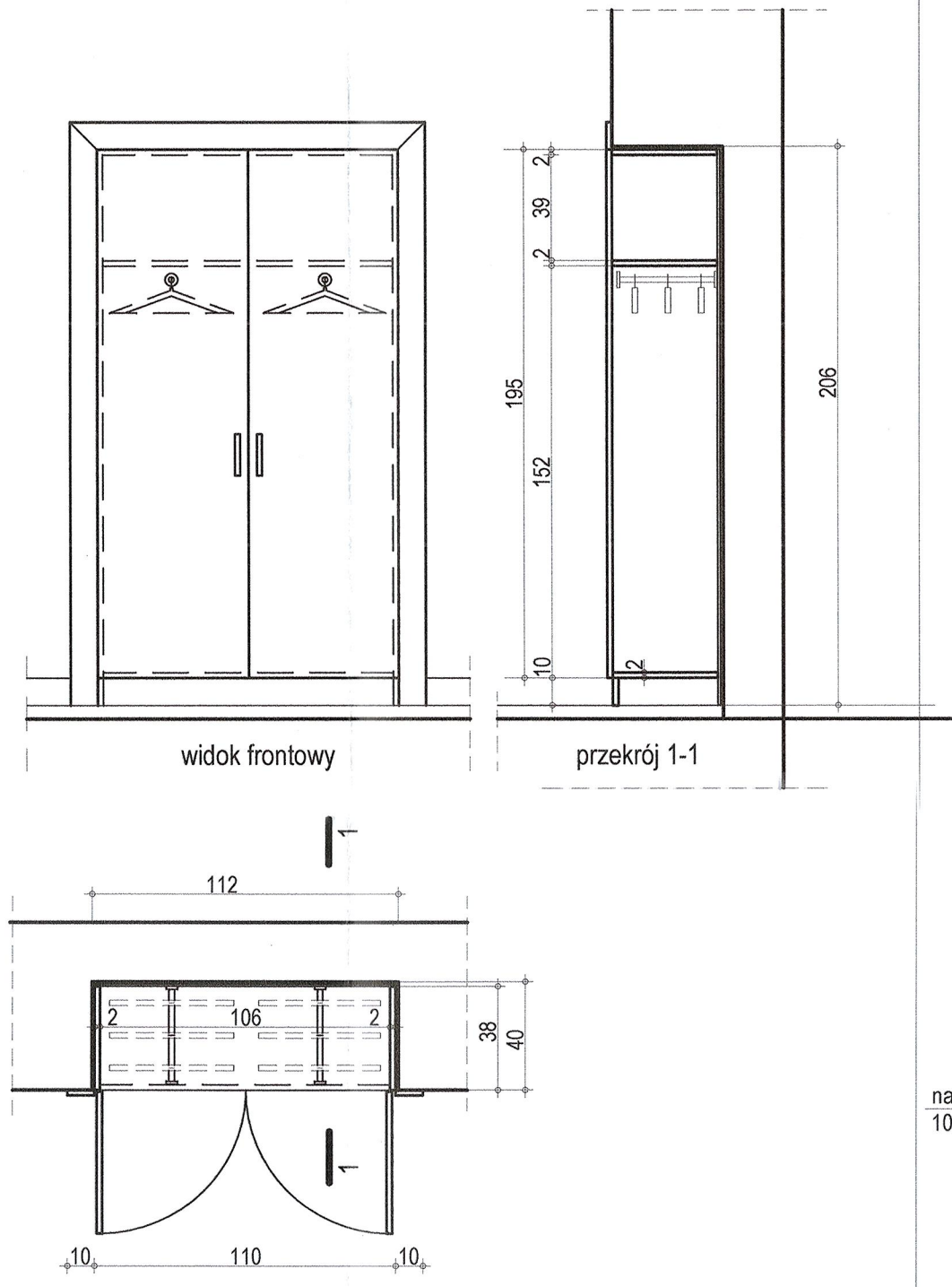

obudowa serwera Sk

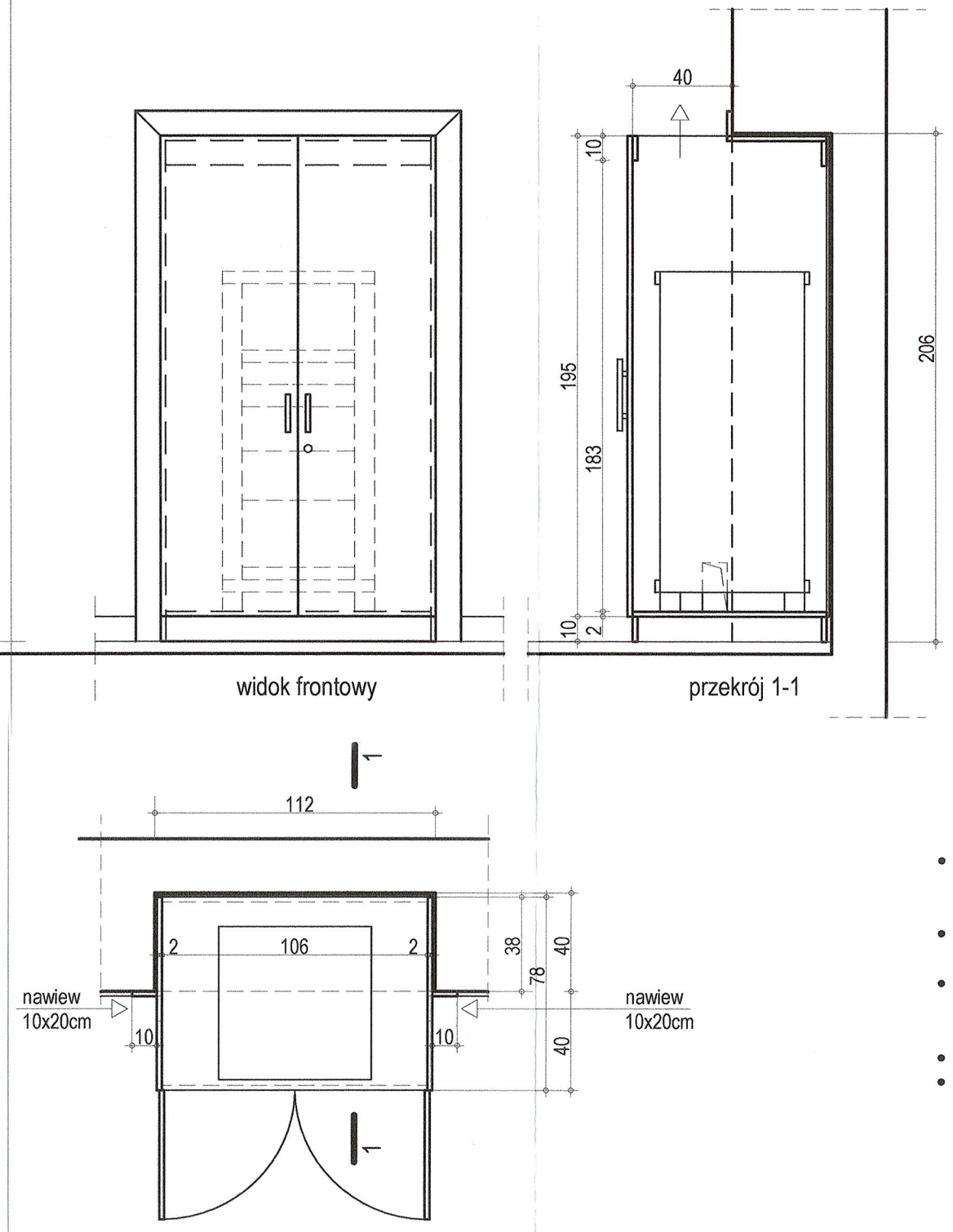

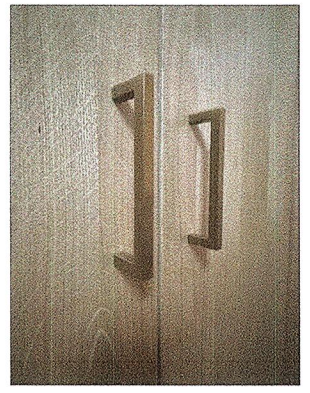

wzór uchwytów

WYKONANIE MEBLI

- W wykonaniu mebli projektowanych stosować płytę MDF w okleinie naturalnej, na ścianki tylne płytę HDF. Półki z płyty MDF laminowane okleiną drewnopodobną w tonacji forniru
- Kolor okleiny naturalnej - "złoty dąb", ostateczną tonację wykonawca uzgodni z projektantem na budowie, na podstawie przedłożonych do akceptacji wzorników.
- Wykonawca mebli wbudowanych może w niewielkim zakresie dostosować wymiary do swoich wyrobów gotowych pod warunkiem uzyskania akceptacji projektanta na proponowane zmiany.
- Wszystkie wymiary należy sprawdzić na budowie.
- Planowane meble gotowe należy dobrać w zbliżonej kolorystyce.

FIRMA PROJEKTOWA KWOLEK & JANUSZKIEWICZ S.C.
WROCŁAW, PL. KOŚCIUSZKI 22/13 Tel/Fax: (0-71)34-170-05 NIP: 897-16-12-879

obiekt	**BUDYNEK D-2** Politechniki Wrocławskiej Wrocław, pl. Grunwaldzki 9, dz. nr 20/1, AM-34, obręb Plac Grunwaldzki				stadium PW
	specjalność	imię, nazwisko	nr uprawnień	podpis	data
projektant	arch.	mgr inż. Marta Kwolek-Januszkiewicz	213/83/WBPP		20.03.2026
współpr. autorska	arch.	mgr inż. Grzegorz Januszkiewicz	632/89/UW		skala
sprawdzający	arch.	mgr inż. Janusz Blachowski	8/75/W/m		1:25
temat	Remont pomieszczeń nr 9-16 w budunku D-2 Politechniki Wrocławskiej				nr rysunku PW-PWMS -002
tytuł rysunku	PW-PWMS-002 Meble wbudowane				

tabelaryczne zestawienie mebli wbudowanych				
symbol	opis/wymiar (cm)	ilość	charakterystyka	kolorystyka
	meble wbudowane			
Sw	Szafa wbudowana 110x38x205	2	Fronty, cokół i listwa obrzeżna z płyty meblowej MDF fornirowanej gr. 18mm. Półka i ścianki boczne z płyty MDF laminowanej, gr. 18mm. Ścianka tylna z płyty HDF gr. 3mm Skrzydła drzwi z wyposażone w uchwyty systemowe (wzór przedstawiono na rys. nr PW-PWMS-002)	płyty meblowe MDF fornirowane w kolorze zbliżonym do remontowanego parkietu (np. wg wzornika TEKNOS BARWY DREWNA - złoty dąb). Ostateczną kolorystykę należy uzgodnić z projektantem na budowie, na podstawie wzornika dostawcy mebli.
Rw	Regał wbudowany 110x38x205	3	— // —	— // —
Sk	obudowa serwera w pokoju nr 15A 110x78x205	1	Fronty, ściany boczne, listwa cokołowa i listwa obrzeżna z płyty meblowej MDF fornirowanej gr. 18mm. Podstawa i płyta górna -płyta MDF laminowanej, gr. 18mm. Ścianka tylna z płyty HDF gr. 3mm Skrzydła drzwi z wyposażone w uchwyty systemowe (wzór jak na rys. nr PW-PWMS-002)	— // —
Szw	szafka wbudowana w pokoju nr 14C 110x41x80	1	Fronty, ściany boczne, listwa cokołowa i listwa obrzeżna z płyty meblowej MDF fornirowanej gr. 18mm. Podstawa i płyta górna -płyta MDF laminowanej, gr. 18mm. Ścianka tylna z płyty HDF gr. 3mm Skrzydła drzwi z wyposażone w uchwyty systemowe (wzór jak na rys. nr PW-A-007)	— // —
	kąciki socjalne			
KS1	kącik socjalny 90x64x222	1	Fronty, listwa cokołowa z płyty meblowej MDF fornirowanej gr. 18mm. Półki z płyty MDF laminowanej gr.18mm Blat-płyta MDF, laminowana, gr.36mm z wyobloną krawędzią przednią. Ścianka tylna z płyty HDF gr. 3mm Skrzydła drzwi z wyposażone w uchwyty systemowe (wzór jak na rys. nr PW-PWMS-001)	płyty meblowe MDF fornirowane - złoty dąb (np. wg wzornika TEKNOS BARWY DREWNA - złoty dąb). Płyty laminowane - okładzina drewnopodobna w kolorze złty dąb , zbliżona tonacją do koloru forniru/ Ostateczną kolorystykę okładzin należy uzgodnić z projektantem na budowie, na podstawie wzornika dostawcy mebli.
KS2	kącik socjalny 314x68x220	1	Fronty, listwa cokołowa z płyty meblowej MDF fornirowanej gr. 18mm. Półki z płyty MDF laminowanej gr.18mm Blat-płyta MDF, laminowana, gr.36mm z wyobloną krawędzią przednią. Ścianka tylna z płyty HDF gr. 3mm Skrzydła drzwi z wyposażone w uchwyty systemowe (wzór jak na rys. nr PW-PWMS-001). Nad blatem szkło mleczne, hartowane, bezpieczne , tafla 97x50cm	— // —
KS3	kącik socjalny 90x64x222	1	Jak wyżej. Nad blatem szkło mleczne, hartowane, bezpieczne, tafla o wym. 153x50 cm	— // —
KS3*	kącik socjalny 90x64x222	1	— // —	— // —

W-W, 20.03.2026r

MARTA KWOLEK-JANUSZKIEWICZ
mgr inż. architekt
uprawnienia do projektowania bez ograniczeń
w specjalności architektonicznej nr 213/82 WBPP
członek DOIA nr DS-0391

PW-PWMS-003